BOMAG
FAYAT GROUP

Hand Guided Vibratory Rollers

600 kg to 950 kg

ハンドガイドローラ

Hand guided vibratory rollers (600kg)

(BW61 YS-2/KS-2)

■ 最高の安全性

バックアッププロテクション（挟まれ防止）と機械式駐車ブレーキを装備し、安全に作業が行えます。

■ 実用的な装備 1

センターフックによる1点吊りが可能です。様々な施工現場に対応できます。

■ 頑丈な構造

パイプによるエンジン保護フレーム。エンジンを衝突から防護します。

■ 大容量散水タンク

大容量の散水タンクを装備し、長時間の稼動を可能にします。また樹脂製タンク･ノズルチューブの採用により錆の発生も防止します。

■ パワフルな振動機構

BOMAG独自の振動機構が抜群の転圧力を発生します。

■ 実用的な装備2

ヘッドライトを標準装備。夜間での施工に有効です。

■ 最小のクリアランス

サイドクリアランスは両方ともに25mm。細い施工現場に最適です。

■ 最適なドラム形状

ドラム表面と両端は機械加工を施してあり、高品質な仕上げ面を得ることができます。また厚いドラム材の採用により、ドラム寿命がより永くなります。

Hand guided double vibratory rollers (600 – 950 kg)

(BW62/65/75 SD-2G/H)

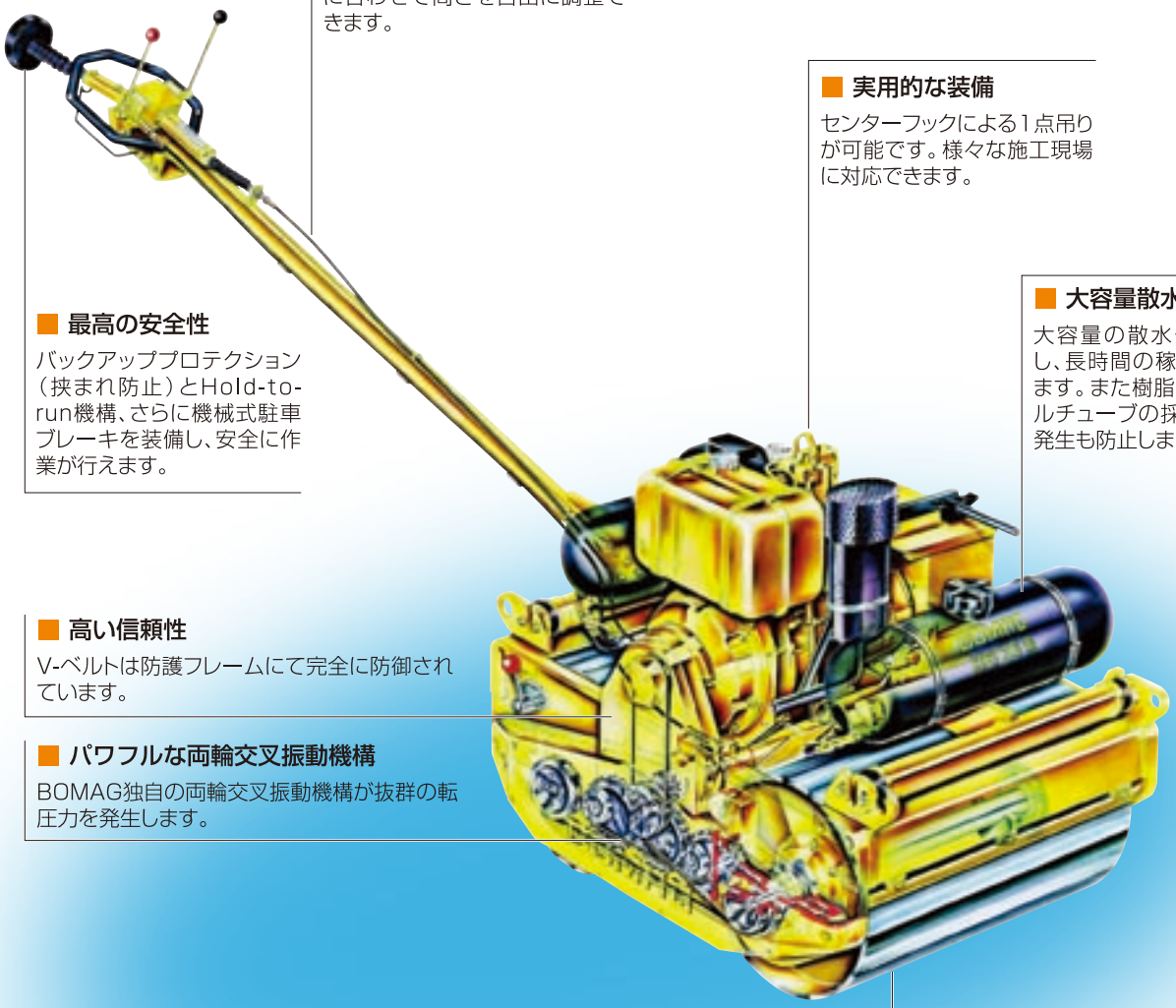

■ 人間工学に基づいた設計

ステアリングロッドはオペレータに合わせて高さを自由に調整できます。

■ 実用的な装備

センターフックによる1点吊りが可能です。様々な施工現場に対応できます。

■ 大容量散水タンク

大容量の散水タンクを装備し、長時間の稼動を可能にします。また樹脂製タンク·ノズルチューブの採用により錆の発生も防止します。

■ 最高の安全性

バックアッププロテクション（挟まれ防止）とHold-to-run機構、さらに機械式駐車ブレーキを装備し、安全に作業が行えます。

■ 高い信頼性

V-ベルトは防護フレームにて完全に防御されています。

■ パワフルな両輪交叉振動機構

BOMAG独自の両輪交叉振動機構が抜群の転圧力を発生します。

■ 最適なドラム形状

大きいドラム外径と機械加工されたドラム表面及び両端が高品質な仕上面を実現します。また厚いドラム材の採用により、ドラム寿命がより永くなります。

BW62/65/75 SD-2G/H

Successfully sold in over 100 countries

■ BOMAGベストセラー

BW 62／65／75 SD-2G／Hは、BOMAG独自の両輪交叉振動機構を搭載した高い転圧性能を誇るローラです。約50年前に登場してから今日まで基本設計はそのままに生産され続けており、全世界100カ国以上で販売実績を持つ、まさにBOMAGの代名詞ともいえるローラです。他社の追随を許さないその抜群の転圧性能と、高い操作性・耐久性を誇り、アスファルトから路床・路盤の転圧まで幅広い用途にて現在も世界中で活躍しています。

現在は、発売当時と同様の機械駆動方式（BW65SD-2G、BW75SD-2G）と、扱いが容易で速度調節が可能な油圧駆動方式（BW62H、BW65H、BW75H）の2タイプをラインナップしています。

■ 両輪交叉振動

両輪交叉振動機構は、BOMAGが1957年に開発した画期的な振動システムです。振動起振体を2つあるそれぞれのローラドラム内に配置し、回転タイミングを右図のようにしたものが交叉振動機構です。

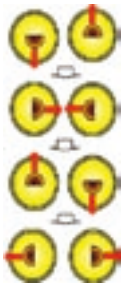

交叉振動

これによって、機体全体にかかる振動力のうち、左右方向のものは相殺され、純粋に上下方向のみの振動力が得られます。

地面に対して垂直に振動エネルギーを伝達することができ、強力な転圧力を得ることができます。また、仕上げ面の良好な品質、機体の取扱の容易さ、なども利点としてあげられます。

■ 抜群の転圧・走行性能

両輪交叉振動機構は、最高の転圧力・走行性能・転圧仕上がり面を実現します。また、大きいドラム外径とドラム前後に装備したスクレーパ、機械加工されたドラム表面と両端は、さらに品質の高い仕上がり面に貢献します。

両輪ともに駆動輪であるため登坂力も最高レベルです。

■ 快適な操作性

ステアリングロッドには、BOMAGオリジナルの緩衝機構を搭載しており、オペレータの手元振動を抑制します。欧州における厳しい基準にも合格しています。

ステアリングロッドの高さは、容易に調整が可能。快適な作業を実現します。

Hold-to-run機構（オペレータが手を離すと自動的に機械が停止）・バックアッププロテクション（挟まれ防止）を標準装備。作業時の事故を防止できます。

取り扱いが容易な油圧駆動式、両輪交叉振動ローラ

1点吊りフック

Hold-to-run機構・バックアッププロテクション

スクレーパを各ドラムの前後に装備
ドラム表面と両端には機械加工を実施

樹脂製大型散水タンク

BW61 YS-2/KS-2

Compact and Strong

■ 高い汎用性

BW61 YS-2／KS-2は、両サイドのクリアランスを最小限にし、埋め戻しや、縁石付近の転圧に有効なローラです。

小型・軽量、かつ両輪油圧駆動であるため、取り扱いが非常に容易であり、アスファルトから路床・路盤の転圧まで幅広い用途に使用できます。

■ 抜群の転圧性能

BOMAGはドラム表面と両端に機械加工を実施。最高の仕上がり面を実現します。また、大きいドラム外径とドラムの前後に装備したスクレーパはさらに品質の高い仕上がり面に貢献します。

両輪とも駆動輪であるため登坂力も最高レベルです。

■ 頑丈な構造

エンジン防護フレームは強靭なパイプ構造を採用。エンジンやメインコンポーネンツを衝突から完全に防護します。

ドラム肉厚は機械加工後でもクラス最大値を確保。ドラムの耐久性も抜群です。

散水機構には、大型樹脂製タンクと樹脂製ノズルチューブを採用。錆の発生を防ぎます。

サイドクリアランスは両側とも25mm。
狭い施工現場に最適です。

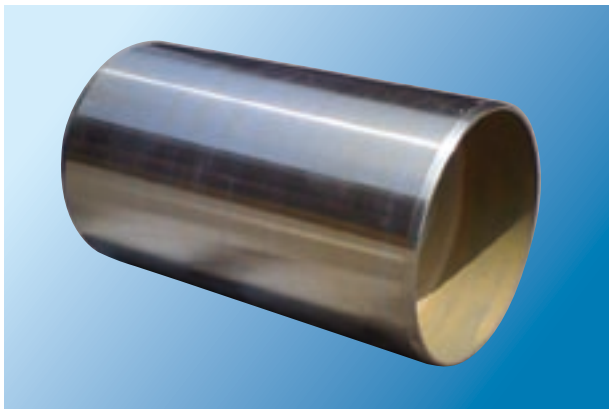

BOMAGはドラム表面と両端に機械加工を実施。
最高の仕上がり面を実現します。

1点吊りフック

歯止めを標準装備

頑丈なパイプフレーム。エンジンを衝突から防護します。

樹脂製大型散水タンク

Technical Data

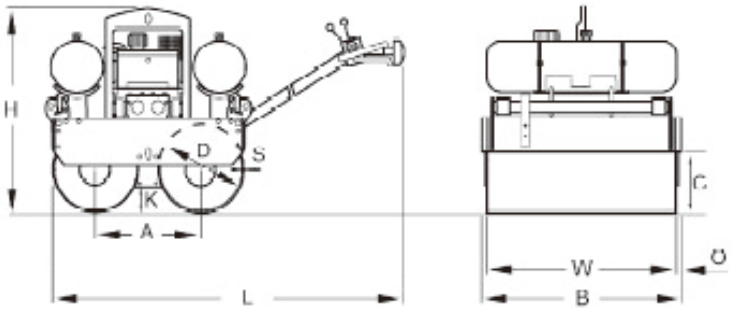

	BW61KS-2	BW61YS-2	BW65SD-2G	BW75SD-2G	BW62H	BW65H	BW75H
重　量							
運転質量	610	610	690	1,010	670	775	1,047
寸　法							
全長 L(mm)	2,435	2,435	2,240	2,945	2,320	2,320	3,010
全幅 B(mm)	650	650	780	895	712	762	865
全高 H(mm)	1,150	1,150	1,060	1,180	1,210	1,210	1,159
ローラ幅×径 W×D(mm)	600×352	600×352	650×400	750×480	600×400	650×400	750×500
ローラ板厚 S(mm)	9.3	9.3	8.0	10.0	8.0	8.0	10.0
ホイールベース A(mm)	510	510	520	600	550	550	620
カーブクリアランス左/右 C(mm)	225/225	225/225	200/80	230/90	200/80	200/80	250/90
サイドクリアランス左/右 O(mm)	25/25	25/25	25/105	25/120	20/92	20/92	20/95
最低地上高 K(mm)	190	190	140	110	110	110	128
走行性能							
走行速度 (km/h)	0～3.5	0～3.5	1.9/2.5	1.6/2.5	0～5.5(前進) 0～2.5(後進)	0～5.5(前進) 0～2.5(後進)	0～5.0(前進) 0～2.5(後進)
登坂能力 (度) （地盤状況による）	25	25	22.5	22.5	22.5	22.5	22.5
駆動方式	油圧式	油圧式	機械式	機械式	油圧式	油圧式	油圧式
エンジン							
メーカ	Kubota	Yammer	Hatz	Hatz	Hatz	Hatz	Yammer
名称	E75-NB3	NFAD6-E	1D41S	1D50S	1D41S	1D41S	L100EE
型式	水冷4サイクル	水冷4サイクル	空冷4サイクル	空冷4サイクル	空冷4サイクル	空冷4サイクル	空冷4サイクル
気筒数	1	1	1	1	1	1	1
定格出力 (kw/min^{-1})	4/2,500	3.9/2,500	4.4/2,300	6.8/2,700	5.3/2,800	5.3/2,800	6.2/3,100
使用燃料	軽油	軽油	軽油	軽油	軽油	軽油	軽油
始動方式	スタータ	スタータ	スタータ	スタータ	スタータ	スタータ	スタータ
振　動							
振動数 (Hz)	55	55	58	55	55	55	55
起振力 (KN)	9.8	9.8	24	40	18	22	40
振動型式	車台振動	車台振動	両輪交叉振動	両輪交叉振動	両輪交叉振動	両輪交叉振動	両輪交叉振動
容　量							
燃料タンク容量 (L)	4.8	5.6	5	7	5	5	5.5
散水タンク容量 (L)	33	33	52	60	60	60	60

安全に関するご注意

- ●ボーマクローラを運転するには、「車両系建設機械の締め固め用機械の運転業務に係わる特別教育」の受講修了証の交付を受けた人に限られます。
- ●事故や故障を未然に防止するため、必ず日常点検・定期点検を行ってください。
- ●取扱説明書にしたがって、安全にご使用ください。
- ●本カタログに記載されている仕様は予告なく変更させていただくことがあります。

ボーマクジャパン株式会社

東京本社・営業部/〒141-0022　東京都品川区東五反田2-17-1 オーパルコート大崎マークウエスト8F‥ ☎03-5449-7560
明石ＣＳセンター/〒673-0029　兵庫県明石市大道町２-１２-７…… ☎078-924-1631

コベルコ建機株式会社

東京本社/〒141-8626　東京都品川区東五反田2-17-1　☎03-5789-2111

コベルコ建機東日本（株）〒989-2421　宮城県岩沼市下野郷字新田21番地（矢の目工業団地内）‥ ☎0223-24-1141
コベルコ建機関東（株）　〒272-0002　千葉県市川市二俣新町17 …… ☎047-328-7111
コベルコ建機中部（株）　〒476-0001　愛知県東海市南柴田町八の割138-18 …… ☎052-603-1201
コベルコ建機西日本（株）〒660-0086　兵庫県尼崎市丸島町46番地の1 …… ☎06-6414-2100
コベルコ建機九州（株）　〒816-0912　福岡県大野城市御笠川3丁目1番8号 …… ☎092-503-4111

お問い合わせ

BW600-950-1（この仕様は予告なく変更する場合があります。）080802T
本機のご使用にあたっては取扱い説明書を必ずお読み下さい。